www.growland.net / www.growland-hydroponics.com
https://www.growland.fr / https://www.growland.co.uk
https://www.growland.es / https://www.growland.at
https://www.growland.nl / https://www.growland.it
https://www.growland.se / https://www.growland.pl

Beschreibung

Radiale Rohrventilatoren mit rückwärts gekrümmten Radiallaufrädern.

Volumenströme von 235 bis 3.380 m³/h.

Die radiale Bauart bietet ein gutes Leistungsvermögen bei hohen Anlagenwiderständen und kleineren Luftmengen.

Die Geräte können in jeder Achslage betrieben werden.

Bauweise

Gehäuse
- Stahlblech, verzinkt
- Ansaug- und Ausblasstutzen zum Anschluss an Normrohre NW 100 bis 400
- Montagekonsole im Lieferumfang enthalten (Befestigungspunkte vorbereitet)

Laufräder
- Radiallaufräder, rückwärts gekrümmt
- Statisch und dynamisch ausgewuchtet gemäß ISO 1940

Baugröße 100 bis 160
– PP-Kunststoff

Baugröße 200 bis 400
– Stahlblech, verzinkt

Technische Daten und Zubehör

MODELL	Artikel Nr.	Drehzahl	Leistungsaufnahme max.	Motorstrom	Volumenstrom (freibl.)	Zulässige Fördermittel-Temperatur	Schalldruckpegel*	Gewicht	Zubehör		
									5-Stufen Transformatoren	Drehzahlsteller	
		[min⁻¹]	[W]	[A]	[m³/h]	[°C]	[dB(A)]	[kg]		Aufputz/ Unterputz	
Wechselstrom 230 V, 50 Hz, Kondensatormotor, 2-polig									S. 304 + 305	Seite 302	
VENT-100 B	5145513700	2100	48	0,22	235	-40/+40	25	3,0	REV-1 B	REB-1 N REB-1 NE	
VENT-100 L	5145500400	2500	75	0,33	290	-40/+60	36	3,0	REV-1,6 S	REB-1 S	
VENT-125 B	5145514500	1900	44	0,21	280	-40/+40	26	3,0	REV-1 B	REB-1 N REB-1 NE	
VENT-125 L	5145501200	2450	80	0,35	410	-40/+60	34	3,0	REV-1,6 S	REB-1 S	
VENT-150 B	5145515200	2100	70	0,30	560	-40/+60	35	5,0	REV-1 B	REB-1 N REB-1 NE	
VENT-150 L	5145502000	2700	120	0,53	700	-40/+60	40	5,0	REV-1,6 S	REB-1 S	
VENT-160 B	5145516000	2200	70	0,30	600	-40/+60	34	5,0	REV-1 B	REB-1 N REB-1 NE	
VENT-160 L	5145503800	2750	130	0,55	760	-40/+60	41	5,0	REV-1,6 S	REB-1 S	
VENT-200 B	5145517800	2250	125	0,50	830	-40/+60	36	5,0	REV-1 B	REB-1 N REB-1 NE	
VENT-200 L	5145504600	2600	170	0,72	1000	-40/+60	38	5,0	REV-1,6 S	REB-1 S	
VENT-250 B	5145518600	2300	130	0,55	935	-40/+60	36	6,0	REV-1 B	REB-1 N REB-1 NE	
VENT-250 L	5145505300	2750	180	0,80	1100	-40/+60	39	6,0	REV-1,6 S	REB-1 S	
VENT-315 B	5145519400	2400	230	1,00	1475	-40/+50	39	8,0	REV-1,5 B	REB-2,5 N REB-2,5 NE	
VENT-315 L	5145506100	2700	315	1,3	1630	-40/+50	45	8,0	REV-1,6 S	REB-2,5 S	
Wechselstrom 230 V, 50 Hz, Kondensatormotor, 4-polig											
VENT-355 L	5145589700	1350	280	1,20	2650	-40/+70	39	17,0	REV-1,5 B REV-1,6 S	REB-2,5 N REB-2,5 NE REB-2,5 S	
VENT-400 L	5145590500	1250	400	1,60	3380	-40/+50	41	22,0	REV-3 B REV-3 S	REB-2,5 N REB-2,5 NE REB-2,5 S	
Drehstrom 230/400 V, 50 Hz, Kurzschlussläufer, 4-polig											
VENT-355 L-T	5145587100	1375	290	0,80	2650	-40/+70	39	17,0	RDV-1,2 RDV-1,2 S	–	
VENT-400 L-T	5145588900	1360	450	1,10	3380	-40/+50	41	22,0	RDV-1,2 RDV-1,2 S	–	

** Gehäuseabstrahlung unter Freifeldbedingungen in 3 m Abstand*

Motoren
- Außenläufermotoren
- Motorbemessung Dauerbetrieb S1
- Geschlossene Kugellager – wartungsfrei

Baugrößen 100 bis 315
- Wechselstrom: 1~ 230 V, 50 Hz
- Wärmeklasse B
- Schutzklasse IP44
- Separater Klemmenkasten (IP 55) mit Anschlusskabel 80 cm
- Mit Thermokontakten ausgestattet, manuelle Rückstellung gemäß EN 60335-2-80
- Transformatorisch oder elektronisch drehzahlsteuerbar

Baugrößen 355 und 400
- Wärmeklasse F
- Schutzklasse IP54
- Angebauter Klemmenkasten (IP 55)

Modelle L:
- Wechselstrom: 1~ 230V 50 Hz
- Mit Thermokontakten ausgestattet, manuelle Rückstellung gemäß EN 60335-2-80

Modelle L-T:
- Drehstrom: 3~ 230/400V 50 Hz
- Mit Thermokontakten ausgestattet, die Anschlüsse sind zum Klemmenbrett geführt
- Allpolig wirksamer Motorschutz gemäß EN 60335-2-80 in Verbindung mit einem Motorschutzschalter MSD

Anwendungsbereiche
- Wohnungen
- Büros
- Geschäftsräume
- Krankenhäuser
- Werkstätten
- Zentrallüftungsanlagen
- Reinraumtechnik

Motor-schutz-schalter	Verbindungs-Manschetten	Schutz-gitter	Rück-stau-klappen	Schall-dämpfer	Verschluss-klappen	Regen-abweisgitter	Luftfilter-box mit Filter G4	Luftfilter-box für Filter-Kassette*	Taschen-filter-Kassette	Elektro-Heizregister	Warm-wasser-Heizreg.	Wärme-tauscher
Seite 310	Seite 227	Seite 227	Seite 224	Seite 226	S. 317 + 320	S. 318 + 321	Seite 224	Seite 225	Seite 225	S. 230 + 232	Seite 234	Seite 228
–	VBM-100	SG-100	CAR-100	MTS-100	PER-100	LG-100	MFL-100	MFL-100 F	MFR-100 F5 MFR-100 F7	MBE-100	MBW-100	–
–	VBM-125	SG-125	CAR-125	MTS-125	PER-125	LG-125	MFL-125	MFL-125 F	MFR-125 F5 MFR-125 F7	MBE-125	MBW-125	–
–	VBM-150	SG-150	CAR-150	MTS-150	PER-150	LG-150	MFL-150	MFL-150 F	MFR-150 F5 MFR-150 F7	MBE-160	MBW-160	MRW-300/160
–	VBM-160	SG-160	CAR-160	MTS-160	PER-160	PRG-160	MFL-160	MFL-160 F	MFR-160 F5 MFR-160 F7	MBE-160	MBW-160	MRW-300/160
–	VBM-200	SG-200	CAR-200	MTS-200	PER-200	PRG-200	MFL-200	MFL-200 F	MFR-200 F5 MFR-200 F7	MBE-200	MBW-200	MRW-450/200
–	VBM-250	SG-250	CAR-250	MTS-250	PER-250	PRG-250	MFL-250	MFL-250 F	MFR-250 F5 MFR-250 F7	MBE-250	MBW-250	MRW-280/250
–	VBM-315	SG-315	CAR-315	MTS-315	PER-315	PRG-315	MFL-315	MFL-315 F	MFR-315 F5 MFR-315 F7	MBE-315	MBW-315	MRW-350/315
–	VBM-355	SG-355	CAR-355	MAA-355	PER-355	PRG-355	MFL-355	MFL-355 F	MFR-355 F5 MFR-355 F7	MBE-355	MBW-355	–
–	VBM-400	SG-400	CAR-400	MAA-400	PER-400	PRG-400	MFL-400	MFL-400 F	MFR-400 F5 MFR-400 F7	MBE-400	MBW-400	–
MSD #	VBM-355	SG-355	CAR-355	MAA-355	PER-355	PRG-355	MFL-355	MFL-355 F	MFR-355 F5 MFR-355 F7	MBE-355	MBW-355	–
MSD #	VBM-400	SG-400	CAR-400	MAA-400	PER-400	PRG-400	MFL-400	MFL-400 F	MFR-400 F5 MFR-400 F7	MBE-400	MBW-400	–

 # Bei Verwendung von 5-Stufen-Transformatoren RDV nicht erforderlich ** Leergehäuse, Taschenfilter-Kassette MFR F5 / MFR F7 erforderlich*

Kennlinien

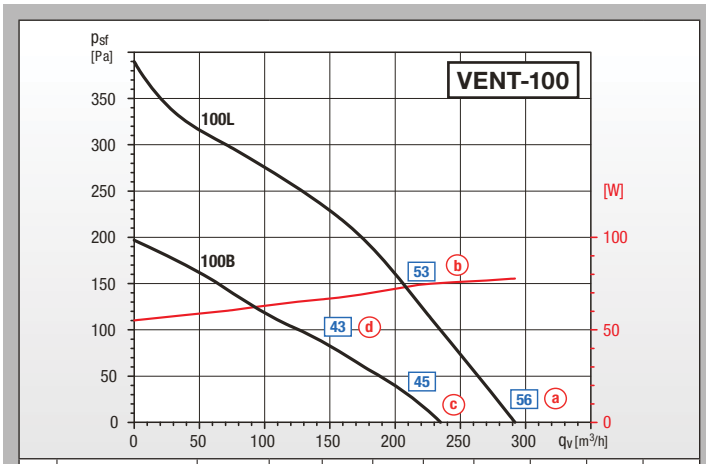

	Frequenz	Hz	Ges.	125	250	500	1000	2000	4000	8000
a	L_{WA} Abstrahlung	[dB(A)]	56	44	53	51	46	45	40	33
	L_{WA} Saugseitig	[dB(A)]	70	53	63	60	67	61	52	41
	L_{WA} Druckseitig	[dB(A)]	70	48	67	61	63	61	55	44
b	L_{WA} Abstrahlung	[dB(A)]	53	42	50	48	44	44	38	31
	L_{WA} Saugseitig	[dB(A)]	68	51	61	58	65	60	50	40
	L_{WA} Druckseitig	[dB(A)]	67	46	64	58	61	60	53	42
c	L_{WA} Abstrahlung	[dB(A)]	45	33	32	36	40	38	34	26
	L_{WA} Saugseitig	[dB(A)]	61	43	54	49	59	54	48	39
	L_{WA} Druckseitig	[dB(A)]	60	42	56	48	53	53	49	38
d	L_{WA} Abstrahlung	[dB(A)]	43	32	28	33	40	36	33	25
	L_{WA} Saugseitig	[dB(A)]	60	41	50	48	58	53	48	39
	L_{WA} Druckseitig	[dB(A)]	58	41	52	45	53	52	48	37

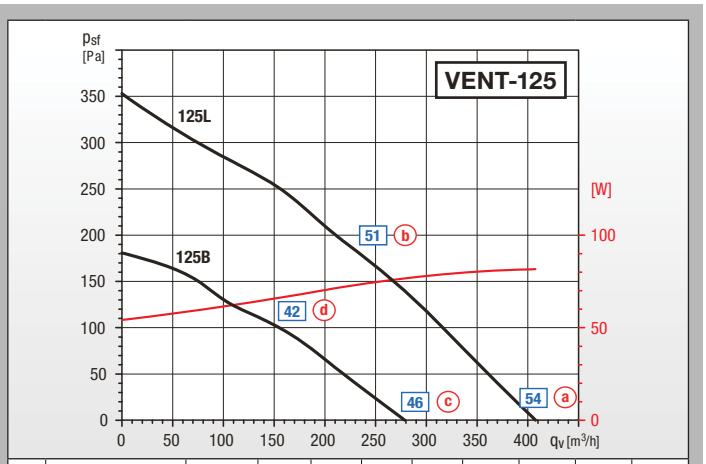

	Frequenz	Hz	Ges.	125	250	500	1000	2000	4000	8000
a	L_{WA} Abstrahlung	[dB(A)]	54	43	45	51	47	45	42	33
	L_{WA} Saugseitig	[dB(A)]	70	47	59	67	65	62	56	44
	L_{WA} Druckseitig	[dB(A)]	69	45	61	64	63	63	56	46
b	L_{WA} Abstrahlung	[dB(A)]	51	39	43	47	45	41	39	29
	L_{WA} Saugseitig	[dB(A)]	68	45	59	64	63	59	50	40
	L_{WA} Druckseitig	[dB(A)]	66	41	59	60	61	59	53	42
c	L_{WA} Abstrahlung	[dB(A)]	46	36	35	38	41	39	37	28
	L_{WA} Saugseitig	[dB(A)]	62	43	55	57	57	55	51	41
	L_{WA} Druckseitig	[dB(A)]	62	41	57	53	55	56	52	41
d	L_{WA} Abstrahlung	[dB(A)]	42	34	29	33	38	35	36	20
	L_{WA} Saugseitig	[dB(A)]	60	40	49	54	54	53	50	41
	L_{WA} Druckseitig	[dB(A)]	58	39	51	48	52	52	51	39

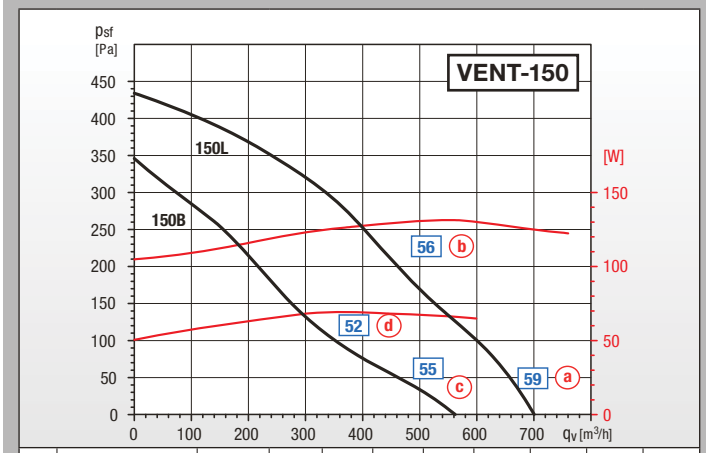

	Frequenz	Hz	Ges.	125	250	500	1000	2000	4000	8000
a	L_{WA} Abstrahlung	[dB(A)]	60	37	46	59	51	50	43	30
	L_{WA} Saugseitig	[dB(A)]	75	45	63	73	69	64	61	46
	L_{WA} Druckseitig	[dB(A)]	72	45	63	66	67	64	61	47
b	L_{WA} Abstrahlung	[dB(A)]	58	34	45	57	49	49	40	26
	L_{WA} Saugseitig	[dB(A)]	73	48	61	71	67	63	57	44
	L_{WA} Druckseitig	[dB(A)]	70	48	62	64	65	63	58	43
c	L_{WA} Abstrahlung	[dB(A)]	55	38	40	53	46	45	41	29
	L_{WA} Saugseitig	[dB(A)]	71	44	58	70	64	60	56	40
	L_{WA} Druckseitig	[dB(A)]	67	43	55	62	62	59	56	40
d	L_{WA} Abstrahlung	[dB(A)]	52	35	37	51	42	42	36	26
	L_{WA} Saugseitig	[dB(A)]	68	46	56	67	61	57	51	37
	L_{WA} Druckseitig	[dB(A)]	64	46	52	60	58	56	51	37

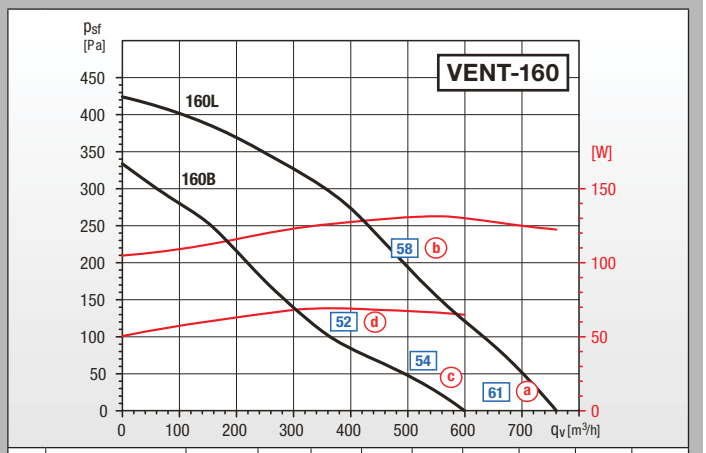

	Frequenz	Hz	Ges.	125	250	500	1000	2000	4000	8000
a	L_{WA} Abstrahlung	[dB(A)]	61	36	44	60	52	51	45	32
	L_{WA} Saugseitig	[dB(A)]	77	45	63	74	70	67	63	48
	L_{WA} Druckseitig	[dB(A)]	72	45	61	67	68	65	62	49
b	L_{WA} Abstrahlung	[dB(A)]	58	34	45	57	49	49	40	26
	L_{WA} Saugseitig	[dB(A)]	74	46	61	72	68	65	59	45
	L_{WA} Druckseitig	[dB(A)]	70	46	60	65	65	62	58	44
c	L_{WA} Abstrahlung	[dB(A)]	54	37	37	52	45	45	42	29
	L_{WA} Saugseitig	[dB(A)]	71	41	56	69	63	60	56	42
	L_{WA} Druckseitig	[dB(A)]	67	42	54	63	61	59	57	42
d	L_{WA} Abstrahlung	[dB(A)]	52	35	37	51	42	42	36	26
	L_{WA} Saugseitig	[dB(A)]	68	45	56	66	61	57	51	37
	L_{WA} Druckseitig	[dB(A)]	64	46	52	60	58	56	51	37

Umrechnung der Schallleistungspegel in Schalldruckpegel unter Freifeldbedingungen:

Entfernung zum Schall-Empfänger	[m]	1	1,5	2	3	4	5	6	7	8	9	10	15	20	25	30
Pegelreduzierung im Freifeld: Q = 1	[dB]	11	14,5	17	20,5	23	25	26,5	28	29	30	31	34,5	37	39	40,5
Pegelreduzierung im Freifeld: Q = 2	[dB]	8	11,5	14	17,5	20	22	23,5	25	26	27	28	31,5	34	36	37,5

Kennlinien

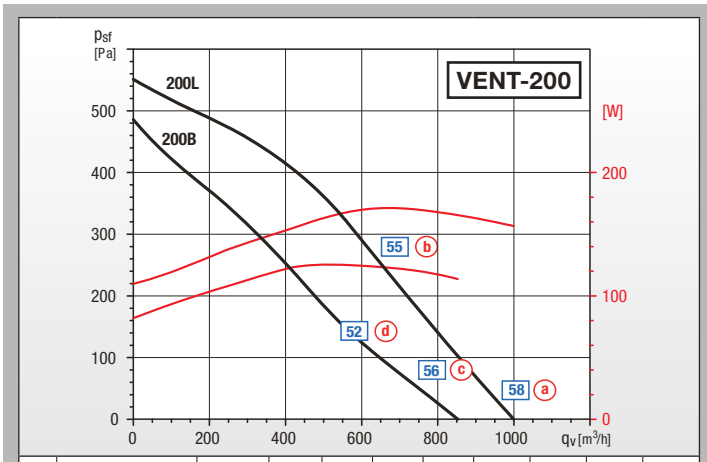

	Frequenz	Hz	Ges.	125	250	500	1000	2000	4000	8000
a	L_{WA} Abstrahlung	[dB(A)]	58	48	40	51	53	52	49	39
	L_{WA} Saugseitig	[dB(A)]	75	52	63	70	69	68	66	60
	L_{WA} Druckseitig	[dB(A)]	75	51	63	70	69	69	68	59
b	L_{WA} Abstrahlung	[dB(A)]	55	45	38	48	51	48	46	35
	L_{WA} Saugseitig	[dB(A)]	73	52	62	69	67	65	64	56
	L_{WA} Druckseitig	[dB(A)]	73	48	61	67	67	65	65	55
c	L_{WA} Abstrahlung	[dB(A)]	56	42	34	46	48	53	46	37
	L_{WA} Saugseitig	[dB(A)]	72	53	60	67	66	64	63	52
	L_{WA} Druckseitig	[dB(A)]	72	51	61	65	66	66	65	53
d	L_{WA} Abstrahlung	[dB(A)]	52	49	30	43	44	49	41	30
	L_{WA} Saugseitig	[dB(A)]	69	50	58	65	63	62	58	47
	L_{WA} Druckseitig	[dB(A)]	68	47	56	62	62	62	60	46

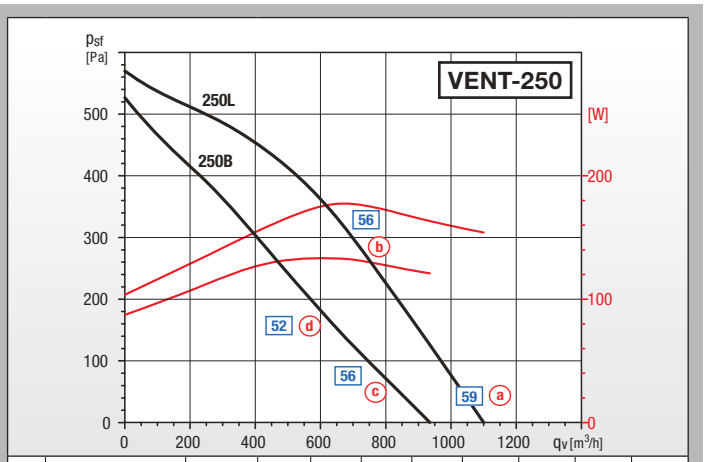

	Frequenz	Hz	Ges.	125	250	500	1000	2000	4000	8000
a	L_{WA} Abstrahlung	[dB(A)]	59	52	37	53	53	51	50	38
	L_{WA} Saugseitig	[dB(A)]	78	57	67	71	72	70	70	60
	L_{WA} Druckseitig	[dB(A)]	80	53	67	73	75	75	72	62
b	L_{WA} Abstrahlung	[dB(A)]	56	52	35	50	49	48	46	34
	L_{WA} Saugseitig	[dB(A)]	75	56	64	69	70	67	67	56
	L_{WA} Druckseitig	[dB(A)]	77	53	65	70	71	72	68	58
c	L_{WA} Abstrahlung	[dB(A)]	56	53	36	52	48	50	48	42
	L_{WA} Saugseitig	[dB(A)]	74	53	62	68	69	66	66	57
	L_{WA} Druckseitig	[dB(A)]	76	48	62	70	70	69	67	55
d	L_{WA} Abstrahlung	[dB(A)]	52	43	33	48	45	47	44	39
	L_{WA} Saugseitig	[dB(A)]	70	50	59	65	66	62	61	50
	L_{WA} Druckseitig	[dB(A)]	72	48	59	67	67	66	63	52

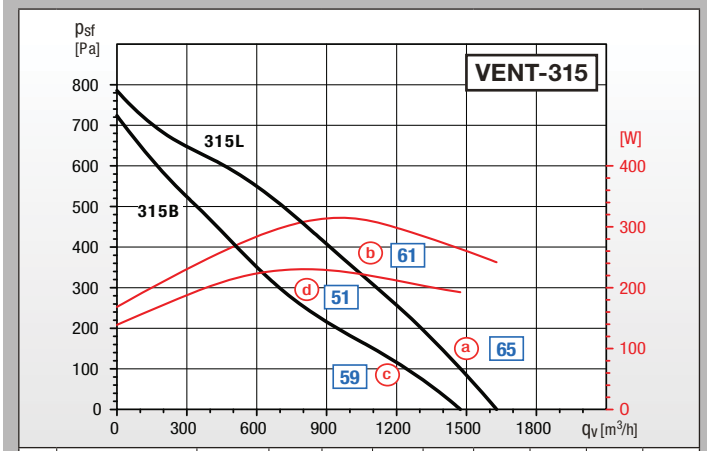

	Frequenz	Hz	Ges.	125	250	500	1000	2000	4000	8000
a	L_{WA} Abstrahlung	[dB(A)]	65	54	49	56	61	59	56	48
	L_{WA} Saugseitig	[dB(A)]	81	58	70	74	75	76	71	66
	L_{WA} Druckseitig	[dB(A)]	83	58	72	76	77	77	72	68
b	L_{WA} Abstrahlung	[dB(A)]	61	48	43	51	59	54	52	53
	L_{WA} Saugseitig	[dB(A)]	77	59	66	69	72	72	67	62
	L_{WA} Druckseitig	[dB(A)]	79	52	68	71	75	73	68	63
c	L_{WA} Abstrahlung	[dB(A)]	59	43	47	50	52	55	53	43
	L_{WA} Saugseitig	[dB(A)]	77	59	68	70	71	70	67	60
	L_{WA} Druckseitig	[dB(A)]	80	51	71	72	75	74	69	64
d	L_{WA} Abstrahlung	[dB(A)]	51	42	41	43	44	47	45	32
	L_{WA} Saugseitig	[dB(A)]	70	56	62	64	64	63	58	50
	L_{WA} Druckseitig	[dB(A)]	72	50	65	65	67	66	61	53

Umrechnung der Schallleistungspegel in Schalldruckpegel unter Freifeldbedingungen:

Entfernung zum Schall-Empfänger	[m]	1	1,5	2	3	4	5	6	7	8	9	10	15	20	25	30
Pegelreduzierung im Freifeld: Q = 1	[dB]	11	14,5	17	20,5	23	25	26,5	28	29	30	31	34,5	37	39	40,5
Pegelreduzierung im Freifeld: Q = 2	[dB]	8	11,5	14	17,5	20	22	23,5	25	26	27	28	31,5	34	36	37,5

Kennlinien

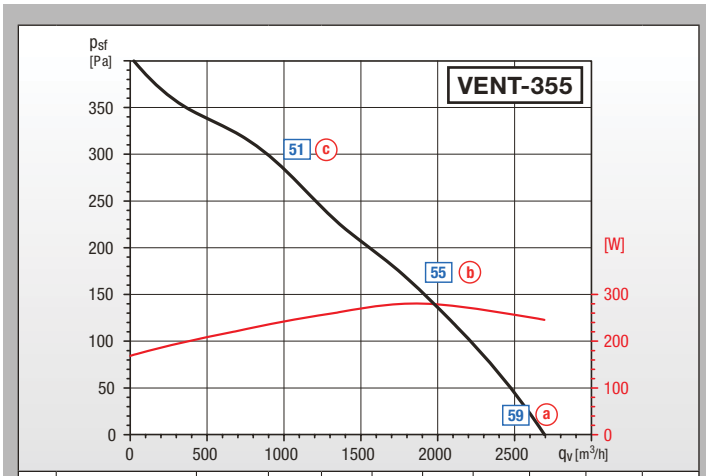

	Frequenz	Hz	Ges.	125	250	500	1000	2000	4000	8000
a	L_{WA} Abstrahlung	[dB(A)]	59	55	43	50	55	51	42	29
	L_{WA} Saugseitig	[dB(A)]	76	57	68	71	71	67	59	48
	L_{WA} Druckseitig	[dB(A)]	74	59	62	69	70	68	60	50
b	L_{WA} Abstrahlung	[dB(A)]	55	52	40	45	50	45	36	26
	L_{WA} Saugseitig	[dB(A)]	71	56	65	67	66	61	52	44
	L_{WA} Druckseitig	[dB(A)]	70	60	59	66	65	62	54	47
c	L_{WA} Abstrahlung	[dB(A)]	51	46	37	40	44	42	35	25
	L_{WA} Saugseitig	[dB(A)]	66	54	60	62	59	56	50	44
	L_{WA} Druckseitig	[dB(A)]	66	54	56	61	59	59	53	48

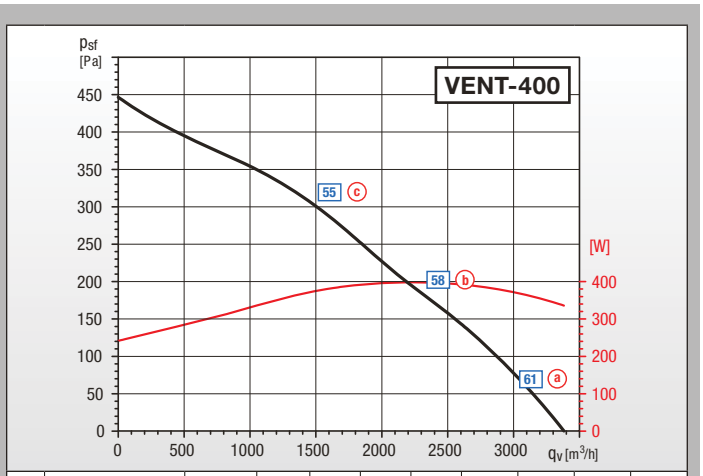

	Frequenz	Hz	Ges.	125	250	500	1000	2000	4000	8000
a	L_{WA} Abstrahlung	[dB(A)]	61	58	45	52	52	50	46	30
	L_{WA} Saugseitig	[dB(A)]	76	61	69	72	67	66	63	50
	L_{WA} Druckseitig	[dB(A)]	75	63	66	7	69	68	64	51
b	L_{WA} Abstrahlung	[dB(A)]	58	54	42	50	49	47	39	26
	L_{WA} Saugseitig	[dB(A)]	72	57	65	68	64	63	55	45
	L_{WA} Druckseitig	[dB(A)]	72	59	63	68	66	65	57	47
c	L_{WA} Abstrahlung	[dB(A)]	55	53	38	47	46	42	36	25
	L_{WA} Saugseitig	[dB(A)]	67	56	60	63	61	57	50	44
	L_{WA} Druckseitig	[dB(A)]	69	58	59	65	63	60	54	46

Umrechnung der Schallleistungspegel in Schalldruckpegel unter Freifeldbedingungen:

Entfernung zum Schall-Empfänger	[m]	1	1,5	2	3	4	5	6	7	8	9	10	15	20	25	30
Pegelreduzierung im Freifeld: Q = 1	[dB]	11	14,5	17	20,5	23	25	26,5	28	29	30	31	34,5	37	39	40,5
Pegelreduzierung im Freifeld: Q = 2	[dB]	8	11,5	14	17,5	20	22	23,5	25	26	27	28	31,5	34	36	37,5

Abmessungen [mm]

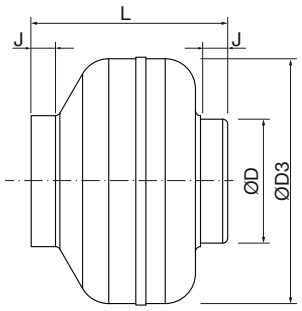

VENT-100 bis 315

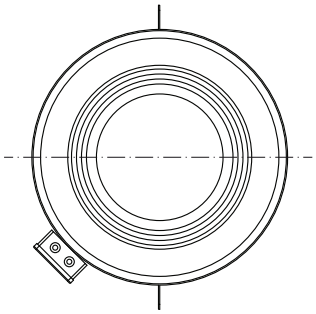

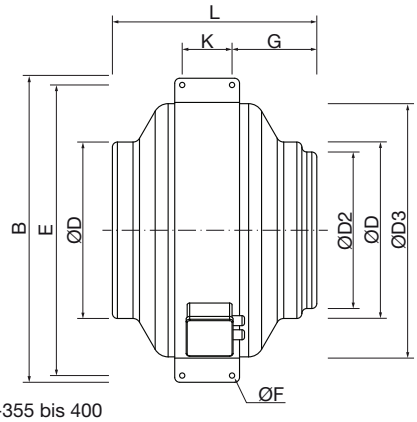

VENT-355 bis 400

Modell	L	J	D	D2	D3	E	K	G	B	F
VENT-100	194	23	98	-	243	-	-	-	-	-
VENT-125	195	27	123	-	243	-	-	-	-	-
VENT-150	214	24	147	-	333	-	-	-	-	-
VENT-160	222	28	157	-	333	-	-	-	-	-
VENT-200	223	25	198	-	333	-	-	-	-	-
VENT-250	206	27	248	-	333	-	-	-	-	-
VENT-315	230	25	312	-	401	-	-	-	-	-
VENT-355	410	-	354	314	508	552	100	170	587	10,5
VENT-400	441	-	399	354	568	628	100	185	647	10,5

Anschlussschaltbilder VENT

Netzspannung
1~ 230V

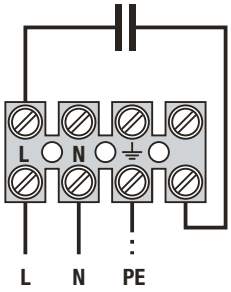

Netzspannung
3~ 400V
Modelle
VENT-355 L-T
VENT-400 L-T

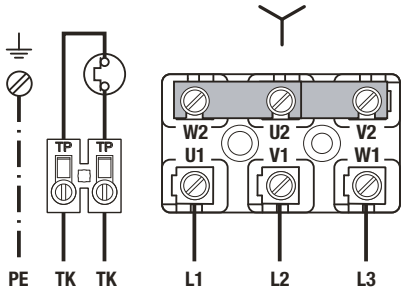

TK (TP) bezeichnet die Anschlussklemmen der zum Klemmenkasten geführten Thermokontakt- bzw. Kaltleiteranschlüsse. Bei falscher Drehrichtung der Drehstrommotoren wird diese durch das Tauschen von zwei beliebigen Netzleitungen (L1-L3) korrigiert.

Aus Gewährleistungsgründen verweisen wir Sie auf unsere Ausführungen zum erforderlichen Motorschutz auf Seite 24.